CENTRUM ÚSPORNÉHO VĚTRÁNÍ®

VX 70 Compact

návod k užívání a údržbě

VĚTRÁNÍ S REKUPERACÍ TEPLA

VX 70 COMPACT R

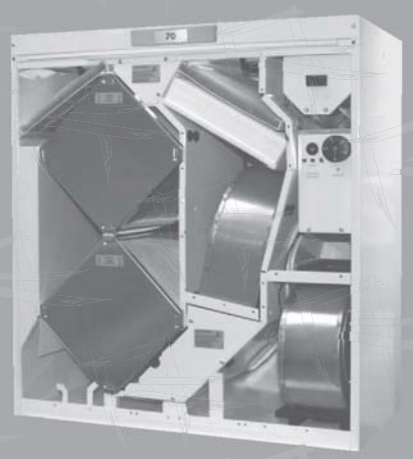

VX 70K COMPACT R

Vhodné pro činžovní domy, terasové domy a samostatné rodinné domy

MULTIVAC

HLAVNÍ SOUČÁSTI

RYCHLÝ NÁVOD PRO KAŽODENNÍ POUŽITÍ

VX 70 COMPACT je továrně nastavený na běžné podmínky Vašeho domova. Větrání je potřeba upravit pokud:

- **Koupání:**
  Zvýšené větrání po koupání a mytí pro zajištění co nejrychlejšího odvodu vlhkosti z místnosti. Doporučuje se, aby po saunování bylo zvýšené větrání zapnuté 2 až 3 hodiny.

- **Praní a sušení:**
  Zvýšené větrání v místnostech pro praní a sušení během těchto činností podle hodnot vlhkosti.

- **Spaní:**
  Větrání v ložnici by mělo být po celou noc dostatečné. Úroveň je správná tehdy, když ráno při vstupu do místnosti vzduch není cítit zatuchle.

- **Prázdný byt:**
  Pro úsporu energie lze větrání nastavit na minimální úroveň.

- **Vaření:**
  Jestliže je větrací jednotka napojena na kuchyňskou digestoř, větrání během vaření se zvyšuje. Malé samostatné rodinné domy a terasové domy jsou běžně vybaveny samostatnou kuchyňskou digestoří.

VX 70 COMPACT provedení R

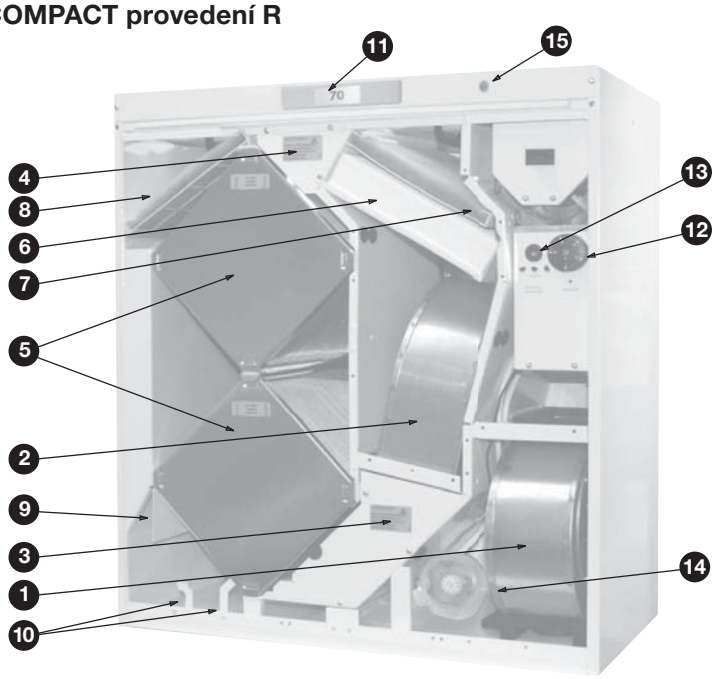

Hlavní součásti VX 70 COMPACT

1. Ventilátor odsávaného vzduchu
2. Ventilátor přiváděného vzduchu
3. Předehřev
4. Dohřev
5. Rekuperátor
6. Filtr na přívodu F7
7. Filtr na přívodu G3
8. Filtr na odvodu G3
9. Klapka léto/zima
10. Poloha klapky léto/zima
11. Výstupy pro měření průtoku vzduchu
12. Regulátor termostatu dohřevu
13. Nastavení ochrany proti zamrznutí
14. Ochrana filtru (volitelná)
15. Signalizace ochrany filtru (volitelná)

Součásti krytu VX 70 COMPACT

14. Vypínač pro světlo
15. Regulace otáček
16. Ovladač klapky
4. Kontrolka dohřevu/ ochrany filtru

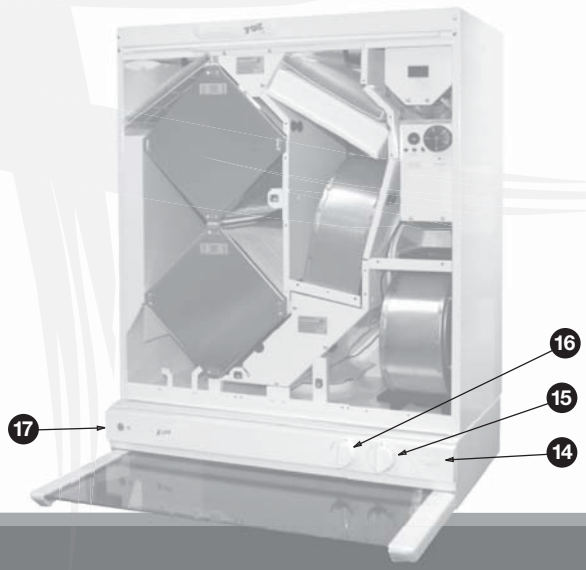

TŘI OTÁZKY O VĚTRÁNÍ

1. TŘI OTÁZKY O VĚTRÁNÍ

Proč je třeba vzduch v bytech obměňovat?

Dobré větrání podporuje zdravý život obyvatel i dobrý stav budovy. Vzduch v bytech je potřeba vyměňovat nejen proto, aby se odstranila vlhkost vzduchu způsobená tím, že se žijeme v prostoru, ale také k odstranění nečistot vycházejících z konstrukcí a lidských těl. Nečistoty vnitřního vzduchu obsahují oxid uhličitý, formaldehyd, radon a další plyny a také prach.

Mechanické větrání je potřebné k tomu, aby byla zajištěna cirkulace vzduchu. Cirkulace vzduchu pomocí přirozených prostředků je v uzavřeném domě nedostatečná. Ve špatně utěsněném domě je vzduch dokonce pouze vyměňován v důsledku rozdílu mezi teplotami uvnitř a venku nebo následkem větrů. Znamená to, že větrání závisí na povětrnostních podmínkách a nelze jej regulovat.

Zvláště důležité je, aby obsah vlhkosti a oxidu uhličitého ve vnitřním vzduchu zůstával na zdravé úrovni. Doporučený obsah vlhkosti v dobrém vnitřním vzduchu je přibližně 45%. Obsah vlhkosti je v zimě nižší, vyšší je v létě a na podzim. Roztočům z prachu se daří při překročení 50% vlhkosti, a pokud se v zimě po delší dobu vlhkost udržuje na více než 60%, na studených konstrukcích domu bude kondenzovat voda a bude se tvořit plíseň.

Doporučovaný maximální obsah oxidu uhličitého v dobrém vnitřním vzduchu je asi 1000 ppm.

Jaké jsou charakteristiky přiměřeného větrání?

- Vnitřní vzduch zůstává čerstvý ve všech místnostech bytu, i v ložnici během noci. Bez přiměřeného větrání se zvýší hodnota oxidu uhličitého a to zejména v ložnici.
- Koupelna a sauna rychle vysychají
- Okna a jiné konstrukce vnějších stěn zůstávají během topného období suché
- Vlhkost vnitřního vzduchu nekondenzuje ve větracím potrubí
- Vzduch je čerstvý i na toaletě

Kolik vzduchu se vyměňuje?

Aby vzduch pro dýchání byl čistý, musí se nahradit venkovním vzduchem každé dvě hodiny. V novém a renovovaném domě musí vzduch cirkulovat nepřetržitě, během prvního roku alespoň jednou za hodinu, aby se z konstrukcí odstranily škodlivé plyny a vlhkost. V budovách starších než jeden rok a jsou suché, se větrání může regulovat podle potřeby. Větrání je nutno zvýšit například při saunování, praní a vaření, a je možné jej snížit ve velmi chladných obdobích, nebo když nikdo není doma.

Větrání okny

Cirkulace vzduchu podle konkrétního bytu s přívodem/odsáváním v žádném případě nebrání otevírání oken a dveří na balkón nebo větrání jimi. Při větrání okny a dveřmi je třeba věnovat pozornost těmto faktorům:

1. Během topného období větrání okny nekontrolovatelně spotřebovává značné množství energie.

2. Otevřené okno vpouští dovnitř prašný a znečištěný vzduch.

3. Otevřené okno vpouští dovnitř hluk.

SEZÓNNÍ KALENDÁŘ

Jaro:

- **Vymyjte nebo vyměňte hrubý filtr. Vyčistěte nebo podle potřeby vyměňte jemný filtr**
- **vyčistěte lopatky ventilátoru a podle potřeby dohřívací radiátor**
- **zkontrolujte, zda je v činnosti letní větrání. Odsávaný vzduch pak neohřívá vzduch přicházející zvenčí.**

Podzim:

- **Vymyjte nebo vyměňte hrubý filtr a vyčistěte nebo podle potřeby vyměňte jemný filtr**
- **zkontrolujte, zda je rekuperátor čistý**
- **zkontrolujte, zda výpusť zkondenzované vody není ucpaná**
- **vypněte letní větrání**

VĚTRACÍ SOUSTAVA

UPOZORNĚNÍ

Je-li větrání zavřené, zabraňuje také vstupu nového čistého vzduchu do domu a výstupu nečistého vzduchu.

Nečistoty, jako oxid uhličitý, vlhkost, pachy, formaldehyd, prach a radon, které vystupují z lidských těl, konstrukcí a půdy, rychle zkazí vnitřní vzduch a způsobí poškození zdraví.

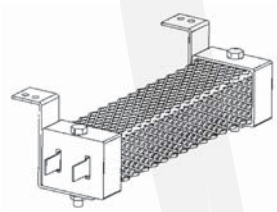

Dohřívací těleso

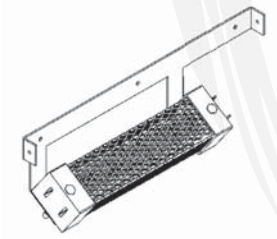

Předehřívací těleso

Jak už napovídá název, bytová soustava větrání (činžovní domy, terasové domy, malé rodinné domy) je určena pouze pro jeden byt.

Soustava má dvě strany. Strana odvodu vzduchu odvádí znečištěný a vlhký vzduch zatímco strana přívodu vzduchu zavádí odpovídající množství venkovního vzduchu.

Větrání v místnostech je stálé a může se podle potřeby regulovat. Venkovní vzduch se vhání hlavně do ložnic, obývacího pokoje, pokoje s krbem, jídelny a sauny. Z těchto místností může přívodní vzduch volně proudit, například větracími otvory pode dveřmi, do koupelny, sauny, toalety, vestavěné komory, kuchyně a jiných prostorů s větracími otvory. Pokud se má do sauny vpustit také studený venkovní vzduch, použijte jej, když je ho potřeba pro hoření v kamnech na dřevo vytápějících saunu.

Uživatel může regulovat výkon větrání (cirkulaci vzduchu) podle potřeby.

Filtrace

Před zavedením do bytu se venkovní vzduch filtruje. Hrubý filtr nejprve odstraní největší odpadové částice, čímž zabraňuje znečištění soustavy. Potom tento vzduch projde jemným filtrem, který zachycuje jemnější prach a i ty nejmenší pylové částice.

Ochrana filtru (volitelná)

Volitelná ochrana filtru jednotky sleduje čistotu jednotky a filtrů přívodního vzduchu. Požadovaná hodnota ochrany filtru se nastavuje individuálně pro každý byt tak, aby se, jsou-li filtry čisté, při rychlosti ventilátoru 3 nebo 4 rozsvítil indikátor ochrany filtru.

Činnost krbového spínače (volitelná)

Pokud je jednotka vybavena krbovým spínačem (časovačem), může se použít pro zastavení ventilátoru odsávaného vzduchu na určitou dobu, jako 15 minut, čímž v zóně větrání vytvoří přetlak. Usnadní to například zapálení krbu.

Situace se normalizuje chvíli po ukončení činnosti.

UPOZORNĚNÍ! Spuštění ventilátoru odsávání vzduchu může zeslabit tah krbu.

Ohřívání venkovního vzduchu

Během topného období se teplo obsažené v odsávaném vzduchu používá k ohřívání vzduchu přicházejícího zvenku. Teplo se předává v rekuperátoru pomocí lamel a odsávaný vzduch se nikdy nemísí se vzduchem vstupujícím dovnitř. Větrací jednotky jsou však vybaveny dohřívačem, který lze použít pro ohřev vzduchu, když je potřeba vytápět víc.

Dohřívač

Dohřívacím tělesem jednotky VX 70 COMPACT je rezistor PTC mající za cíl ohřívání vzduchu vháněného do místností na předem nastavenou teplotu. Teplota přiváděného vzduchu se nastavuje na regulátoru termostatu, který je umístěn uvnitř jednotky. Lamely rezistoru PTC jehož lamely jsou při provozu jednotky pod napětím. **Rezistoru PTC se nesmíte dotknout, dokud jednotka není vypnutá.** V létě je účelné nastavit termostat na 0°C. V tom případě těleso vzduch neohřívá.

Předehřev

VX 70 COMPACT je standardně vybaven předehřívacím tělesem. Namísto zastavení ventilátoru pro venkovní vzduch je odmrazovacím termostatem zapnuto. Těleso ohřívá venkovní vzduch před rekuperátorem, čímž zabraňuje jeho zamrznutí. Při velmi nízkých teplotách těleso nestačí ohřívat maximální průtok vzduchu v dostatečné míře (při teplotě -30°C je max. průtok vzduchu 108 m^3/h, což odpovídá rychlosti 2 až 3 m/s). Limitní hodnoty automatického odtávání lze nastavit uvnitř jednotky. Lamely rezistoru PTC jehož lamely jsou při provozu jednotky pod napětím. **Rezistoru PTC se nesmíte dotknout, dokud jednotka není vypnutá.**

Tovární nastavení

Soustava větrání pracuje správně, když je průtok vzduchu v místnostech změřen a ventily seřízeny podle plánovaných hodnot. Po počátečním nastavení se nastavení ventilů větrání nesmí měnit. Jestliže je ve stropě sauny vypouštěcí ventil s ovládáním, lze jej nastavovat podle potřeby. Počáteční nastavení zajišťuje cirkulaci dostatečného množství vzduchu a to, že proud odsávaného vzduchu je vždy větší než proud přiváděného vzduchu, tzn. byt má vzhledem k venkovnímu vzduchu podtlak. Je-li v bytě přetlak, vzduch v bytě prostupuje vnějším pláštěm budovy a mezi okny, což může v topné sezóně způsobit poškození vlhkostí.

Pro obytné prostory za normálních podmínek je dostačující základní větrání s výměnou vzduchu každé dvě hodiny. Zvýšení je potřeba například při saunování, vaření, praní nebo rodinných slavnostech.

Pokud uživatel nezná naměřené průtoky vzduchu, v přilehlé tabulce jsou uvedeny přibližné průtoky odsávaného vzduchu a celková spotřeba elektřiny pro ventilátory při různých rychlostech. Tabulka rovněž uvádí rychlost otáčení ventilátoru, která postačuje pro doporučené základní větrání v bytech různých velikostí.

Polohy spínače, tj. rychlost ventilátoru, zobrazené v tabulce na tmavším pozadí jsou hodnoty nastavené ve výrobě. Odborník nebo elektrikář může v případě potřeby nastavení změnit (nebo je během počátečního nastavování změnit) a místo nich zvolit rychlosti otáčení uvedené na bílém pozadí. Změny napětí provádí vždy odborník, nikoli uživatel.

VX 70/70K COMPACT

POLOHA SPÍNAČE	1 70V	1,1 90V	2 120V	2,1 135V	3 160V	3,1 180V	4 230V
Obytná plocha (m^2)	20	35	70	80	100	120	160
Průtok vzduchu (m^3/h)	36	54	90	108	126	162	198
Celková spotřeba ventilátorů (W)	20	33	55	67	90	108	160

NÁVOD K POUŽÍVÁNÍ

NASTAVENÍ VÝKONU VĚTRÁNÍ
Větrací jednotky VX 70 COMPACT lze ovládat buď kuchyňským odsavačem par nebo samostatně.

Ovládání kuchyňským odsavačem par

Kuchyňský odsavač par je napojen na větrací jednotku a používá se k ovládání cirkulace vzduchu v celém bytě. K dispozici jsou čtyři výkonnostní rozsahy.

Rychlost 1

Používá se během nepřítomnosti. Když je byt prázdný, větrání je možné dočasně omezit.

Rychlost 2 a 3

Jsou to rychlosti, které se běžně používají. Rychlost 2 se používá při malé potřebě větrání a dobré kvalitě vzduchu.

Rychlost 3 se používá tam, kde je potřeba zvýšené větrání, například: vaření, saunování, sušení oděvů, použití toalety, hosté, nadměrné horko a ve velkých bytech.

Rychlost 4

Poloha zvýšení, používá se podle potřeby například při vaření, večírcích a horkém počasí.

Vaření

Během vaření otevřete klapku kuchyňského odsavače par. Jindy musí být klapka ponechána zavřená. Otevřená klapka snižuje větrací výkon v ostatních místnostech.

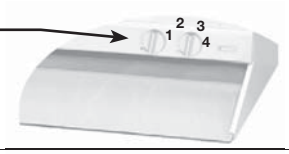

Samostatný odsavač par

Pokud je v bytě kuchyňský odsavač par, který je nezávislý na soustavě větrání, používejte ho jen v případě potřeby. Jeho použití neovlivňuje provoz větrací jednotky, protože jednotka vyměňuje vzduch v ostatních místnostech. V kuchyni napojené na větrací jednotku, je v tomto případě, zvláštní ventil odsávání. Jednotka se ovládá samostatně.

Spínač volby rychlosti

Spínač volby rychlosti

Spínač (regulátor) se používá pouze pro ovládání větrací jednotky. K dispozici jsou čtyři výkonnostní rozsahy.

Rychlost 1

Používá se během nepřítomnosti. Když je byt prázdný, je možné větrání dočasně omezit.

Rychlost 2 a 3

Jsou to rychlosti, které se běžně používají. Rychlost 2 se používá při malé potřebě větrání a dobré kvalitě vzduchu.

Rychlost 3 se používá tam, kde je potřeba zvýšeného větrání například: vaření, saunování, sušení oděvů, použití toalety, hosté, nadměrné horko a ve velkých bytech“.

Rychlost 4

Poloha zvýšení, používá se podle potřeby například při vaření, večírcích a horkém počasí.

Vaření

Kuchyňské výpary se odvádějí kuchyňskou digestoří nebo kombinací digestoře a střešního ventilátoru. Více pokynů viz návod pro zařízení.

Podrobné pokyny pro zvláštní ovládací ústředny jsou k dispozici.

DOHŘEV

Teplo získané z odsávaného vzduchu po většinu roku postačuje k tomu, aby se jím chladný vzduch přicházejícího zvenčí ohřál na vhodnou teplotu. Jestliže tepla z odsávaného vzduchu není dost, vzduch přicházející zvenčí se může dál ohřívat tělesem dodávaným s jednotkou.

Jak pracuje dohřívací těleso

1. Přiváděný vzduch ohřívaný odsávaným vzduchem
2. Maximální teplota

- Dohřívací těleso s výkonem 900 W může ohřát množství vzduchu 180 m³/h asi o 8°C
- Teplota vzduchu přicházejícího do jednotky je 20°C

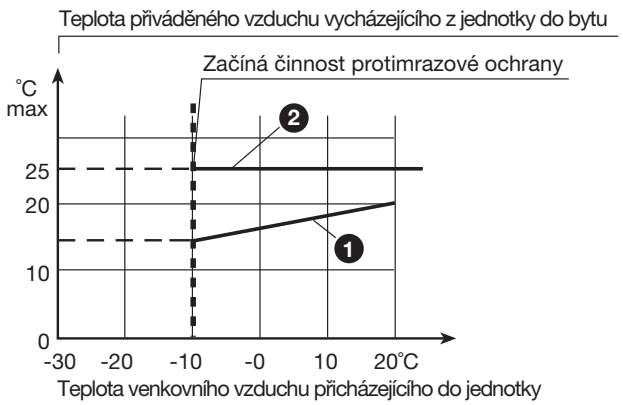

Elektrické těleso

VX 70 COMPACT je standardně dodán s max.900 W elektrickým tělesem, který se používá pro přiváděný vzduch. Teplota přiváděného vzduchu se nastavuje na regulátoru termostatu umístěném uvnitř jednotky. Rozsah nastavení teploty je 0 až +25°C.

V létě je vhodné nastavit termostat na 0°C. těleso v tomto případě vzduch neohřívá, jelikož rekuperátor je obcházen.

UPOZORNĚNÍ!

Dohřívání představuje komfortní ohřev, pro činnost větrací soustavy jako takové není však nutné. Znamená to, že pokud je byt vytápěn něčím jiným než přímým elektrickým topením, vyplatí se minimalizovat teplotu dohřívání (přívodního vzduchu), aby se ušetřila elektřina.

NÁVOD K POUŽÍVÁNÍ

VĚTRÁNÍ V LÉTĚ/V ZIMĚ

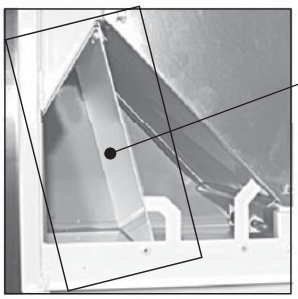

Při **používání v zimě** rekuperátor VX 70 COMPACT rekuperuje teplo ze vzduchu opouštějícího byt a používá se pro ohřev vzduchu přicházejícího zevně. Klapka je v dolní poloze.

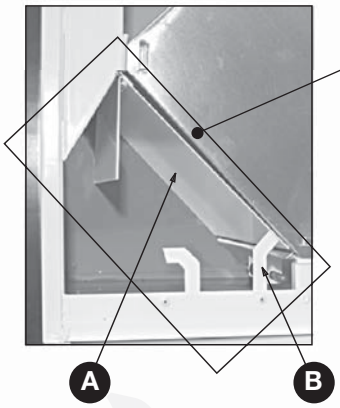

Při **používání v létě**, když je venku teplo, je zbytečné venkovní vzduch ohřívat. Rekuperátor je obcházen standardní klapkou **(A)**. Klapka je zvednutá a aretovaná úchytkou **(B)**. V letní poloze je zabráněno proudění vzduchu rekuperátorem a je aktivován jeho obtok. V létě nastavte termostat dohřívání do polohy 0°C, aby těleso netopilo.

NÁVOD K ÚDRŽBĚ

ÚDRŽBA

Před zahájením servisní údržby zastavte jednotku buď vypínačem zapnuto/vypnuto nebo vyjmutím pojistky z pojistkové skříně bytu. Bezpečnostní vypínač vypne jednotku také při otevřených dvířkách.

FILTRY

Venkovní vzduch se v jednotce filtruje dvěma filtry. Hrubý filtr třídy G3 **(A)** odfiltruje hmyz, hrubý pyl a jiný prach. Jemný filtr třídy F7 **(B)** odfiltruje neviditelný prach. Odsávaný vzduch je filtrován podobným filtrem třídy G3 jako venkovní vzduch.

Hrubé filtry **(A)** vyčistěte tak, že je alespoň dvakrát až čtyřikrát (a často vícekrát, je-li potřeba) za rok umyjete. Myjte jej vodou teplou +25 až 30°C a prostředkem na mytí nádobí, přitom jej mírně vymačkávejte. S filtry zacházejte opatrně, nepoužívejte na ně násilí. Vyměnit se musí každý rok, případně dle potřeby.

Jemný filtr **(B)** nelze mýt. Čistěte jej současně s hrubým filtrem, používejte hubici vysavače s kartáčem. Při čištění buďte opatrní, abyste neporušili filtrační hmotu. Pro zajištění dobré jakosti přiváděného vzduchu filtr vyměňujte, když je to potřeba, v závislosti na kvalitě vzduchu. Doporučuje se vyměňovat filtry na podzim. Tak zůstanou po celou zimu čistší a během následujícího jara mohou účinně odfiltrovávat prach.

Spolu s čištěním filtrů je rovněž vhodné asi každé dva roky zkontrolovat čistotu rekuperátoru **(C)**. Uchopte úchyty na koncích buňky a buňku vytáhněte z jednotky. Je-li rekuperátor znečištěn, namočte ho do roztoku vody a prostředku na mytí nádobí.

Rekuperátor načisto opláchněte proudem vody. Když všechna voda mezi lamelami vyschne, rekuperátor zasuňte zpět tak, aby těsnění u kluzných ploch bylo na místě a nálepka „nahoru/up“ na konci rekuperátoru směřovala do rohu vedle horní podpory.

Dále na podzim a na jaře zkontrolujte polohu klapky léto/zima a vypouštění zkondenzované vody z jednotky, a také polohu termostatu dohřívacího radiátoru.

Ochrana filtru

VX 70 COMPACT může být vybaven **volitelnou** signalizací ochrany filtru. Kontrolka ochrany filtru se rozsvěcuje při rychlostech 3 a 4, když jsou filtry čisté. Je to normální a nevyžadují se žádné údržbové činnosti. Jestliže se kontrolka při rychlosti 4 nerozsvítí, tlak ve větracím potrubí budovy se liší od nastavení z výroby. Odborník může požadovanou hodnotu případně změnit. **Pokud se symbol ochrany filtru rozsvítí už při rychlosti otáčení ventilátoru 1 nebo 2 je potřeba vyčistit filtry.** Jsou-li čisté, může být rozsvícení způsobeno úplně ucpanou síťkou proti hmyzu, která je proti návodu k montáži namontována ve venkovní masce, nebo tím, že jsou v místnostech zavřeny ventily přívodního vzduchu.

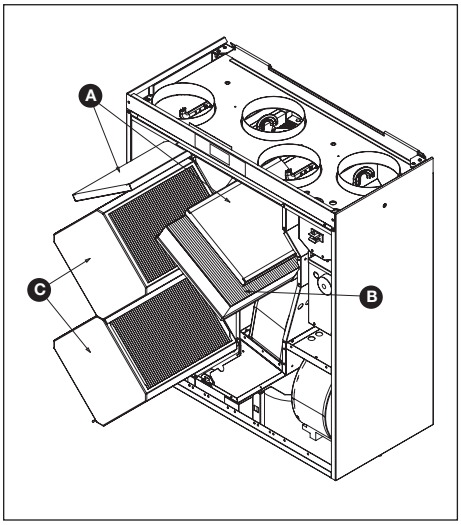

70 Compact

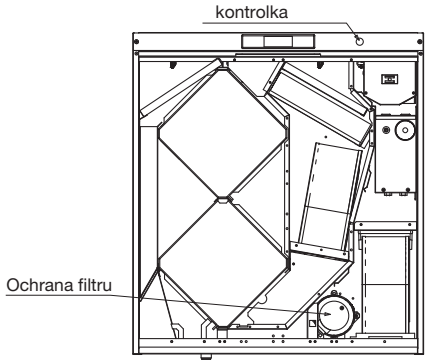

70K Compact

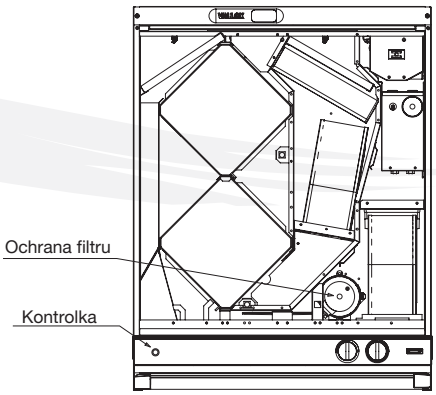

NÁVOD K ÚDRŽBĚ

Ventilátory

Ventilátory pro přiváděný a odsávaný vzduch **(D a E)** jsou upevněny pryžovými manžetami **(F)**. Při vyjímání ventilátorů pro údržbu uvolněte příchytku **(K)** připevněnou k ventilátoru přes přírubu pryžové manžety tím, že příchytku otočíte do svislé polohy. Pryžovou manžetu vyzvedněte z otvoru a ventilátor otočte tak, aby mohl být vyzvednut z podpory **(M)**. Odejměte zástrčku ventilátoru **(G)**.

Lopatky ventilátoru vyčistěte tlakovým vzduchem nebo kartáčem. Každá lopatka musí být tak čistá, aby ventilátor zůstával vyvážen. Dejte pozor, abyste neodstranili vyvažovací součástky připojené k lopatkám ventilátoru.

Jestliže pro čištění jednotky nebo jejích součástí používáte vodu, nenechejte ji vniknout do elektrických součástí.

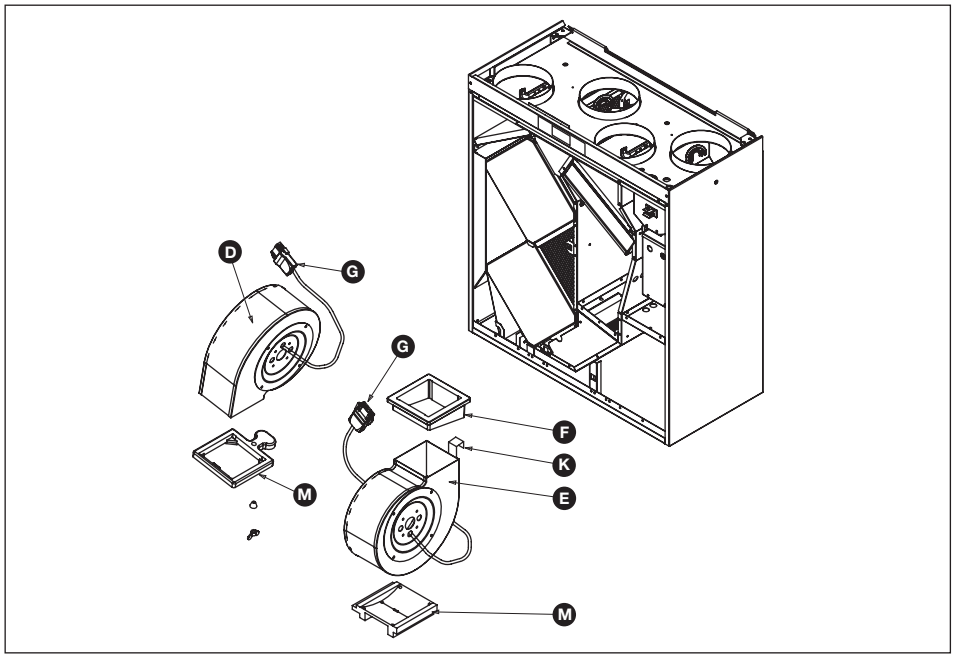

KONDENZUJÍCÍ VODA

Během topného období kondenzuje vlhkost z odsávaného vzduchu na vodu. Tvorba vody může být vydatná v nových budovách nebo pokud je větrání slabé ve srovnání s vytvářením vlhkosti zapříčiněné obyvateli.

Zkondenzovaná voda potřebuje odtékat z větrací jednotky bez překážek. Spolu s údržbou, např. na podzim před začátkem otopné sezóny, se ujistěte, že výstup zkondenzované vody ve spodní nádržce není ucpaný. Můžete to zkontrolovat tím, že do nádržky nalijete trochu vody.

Nenechejte vodu natéct do elektrických zařízení.

Další čištění

Spolu s údržbou zkontrolujte také vnitřní povrch jednotky i nádržku na zkondenzovanou vodu. Jsou-li znečištěné, vyčistěte je jemně vlhkým hadrem, kartáčem, vysavačem nebo podobnými. Jednotku udržujte čistou, abyste zajistili bezchybný provoz a hygienu.

FILTR ZACHYCUJÍCÍ TUKY V KUCHYŇSKÉ DIGESTOŘI

Filtr kuchyňské digestoře, který zachycuje tuky, se musí vyčistit jednou až dvakrát za měsíc podle toho, jak se digestoř používá. Filtr zachycující tuky se může umýt horkou vodou a prostředkem na mytí nádobí nebo v myčce nádobí.

Filtr zachycující tuky vyjměte stisknutím rychlospojek **(1)** až se otevřou čímž umožní spodní desce přejít do dolní polohy a vyjmutí filtru z úchytek **(2)**.

ŽÁROVKA

Pro výměnu žárovky odejměte krycí sklo světla tím, že jej stlačíte doleva, a novou žárovku a krycí sklo dejte na místo. Typ žárovky PL 11 (11 W).

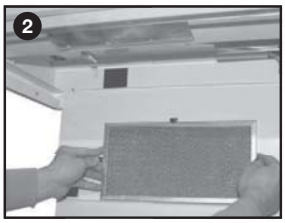

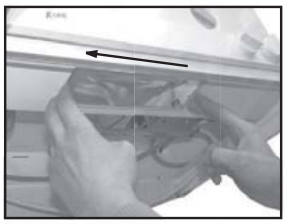

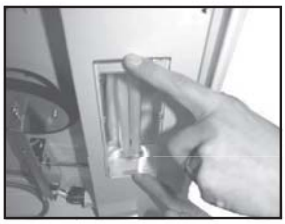

DALŠÍ SOUČÁSTI SOUSTAVY VĚTRÁNÍ

Potrubí

V činžovních a terasových domech se o údržbu a čištění vzduchotechnického potrubí stará bytová společnost v souladu s předpisy a pokyny. V samostatně stojících rodinných domech pečuje o čištění majitel.

Ventily

Ventily se mohou jemně očistit na povrchu. Je zakázáno ventily odstraňovat a měnit jejich nastavovací hodnoty. Kolem filtru přívodního vzduchu se také může hromadit prach z prostoru. Nejsnadnější způsob jeho odstranění je vysátím ventilu hubicí s kartáčem. Nečistota nepřichází z potrubí větráním, nýbrž se skládá z prachu ve vnitřním vzduchu. Tento prach ulpívá na stropě nebo stěnách což je zaviněno prouděním vycházejícím z ventilu.

FUNKCE VENTILU

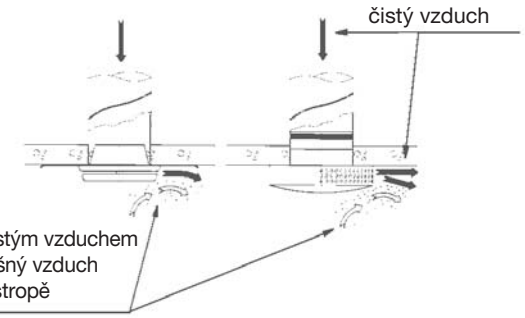

ZÁVADY

Venkovní vzduch přicházející do bytu je studený

Příčina

- Vzduch se ochlazuje v podkrovním potrubí
- Rekuperátor je zamrzlý, což zapříčiňuje, že odsávaný vzduch nemůže venkovní vzduch ohřát
- Dohřívač nepracuje
- Filtr odsávaného vzduchu nebo rekuperátor jsou ucpané
- Nebylo provedeno počáteční nastavení větrání

Příčina

- Změřte teplotu přiváděného vzduchu v jednotce a porovnejte ji se vzduchem vycházejícím z ventilu (viz str.7).
- Zkontrolujte izolaci podkrovního potrubí.
- Zkontrolujte činnost termostatu rozmrazování a předehřívacího rezistoru (viz oddíl Předehřev na str.4). Termostat rozmrazování můžete seřídit otočením jeho hřídele ve směru hodinových ručiček na +10°C nebo proti směru hodinových ručiček na 0°C. Při 0°C je zamrznutí pravděpodobné, při +10°C k zamrzání nedochází, ale odsávaný vzduch může být při vycházení příliš teplý. Podle nastavení z výroby termostat rozmrazování pracuje při +5°C.
- Zkontrolujte činnost tělesa tím, že ji porovnáte s křivkou (str.7). Křivka uvádí rozsah, do kterého odsávaný vzduch ohřívá vzduch přiváděný, aniž by jej dohříval.
- Zkontrolujte, zda filtr a rekuperátor jsou čisté.
- Zkontrolujte počáteční nastavení.

POBOČKA PRAHA
Multi-VAC spol. s r.o.
Voděradská 1853
251 01 Říčany u Prahy
tel. 323 616 080
mob. 721 769 013
fax 323 616 089
praha@multivac.cz

POBOČKA PARDUBICE
Multi-VAC spol. s r.o.
Fáblovka 552
533 52 Staré Hradiště
tel. 466 769 201
mob. 606 658 852
fax 466 769 209
pardubice@multivac.cz

POBOČKA BRNO
Multi-VAC spol. s r.o.
Vídeňská 120
619 00 Brno
tel. 547 423 150
mob. 606 671 477
fax 547 423 159
brno@multivac.cz

POBOČKA NOVÝ JIČÍN
Multi-VAC spol. s r.o.
K Nemocnici 61/2122
741 01 Nový Jičín
tel. 556 455 071
mob. 724 129 843
fax 556 455 079
njicin@multivac.cz

TECHNICKÁ PODPORA
tel. 466 769 210 / mob. 602 156 498 / fax 466 769 219 / technicka.podpora@multivac.cz

www.centrumuspornehovetrani.cz
www.multivac.cz

MULTI VAC

CENTRUM ÚSPORNÉHO VĚTRÁNÍ